Technisches Datenblatt / Technical Datasheet Art.-No. 82035

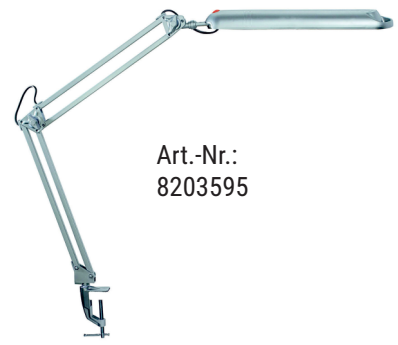

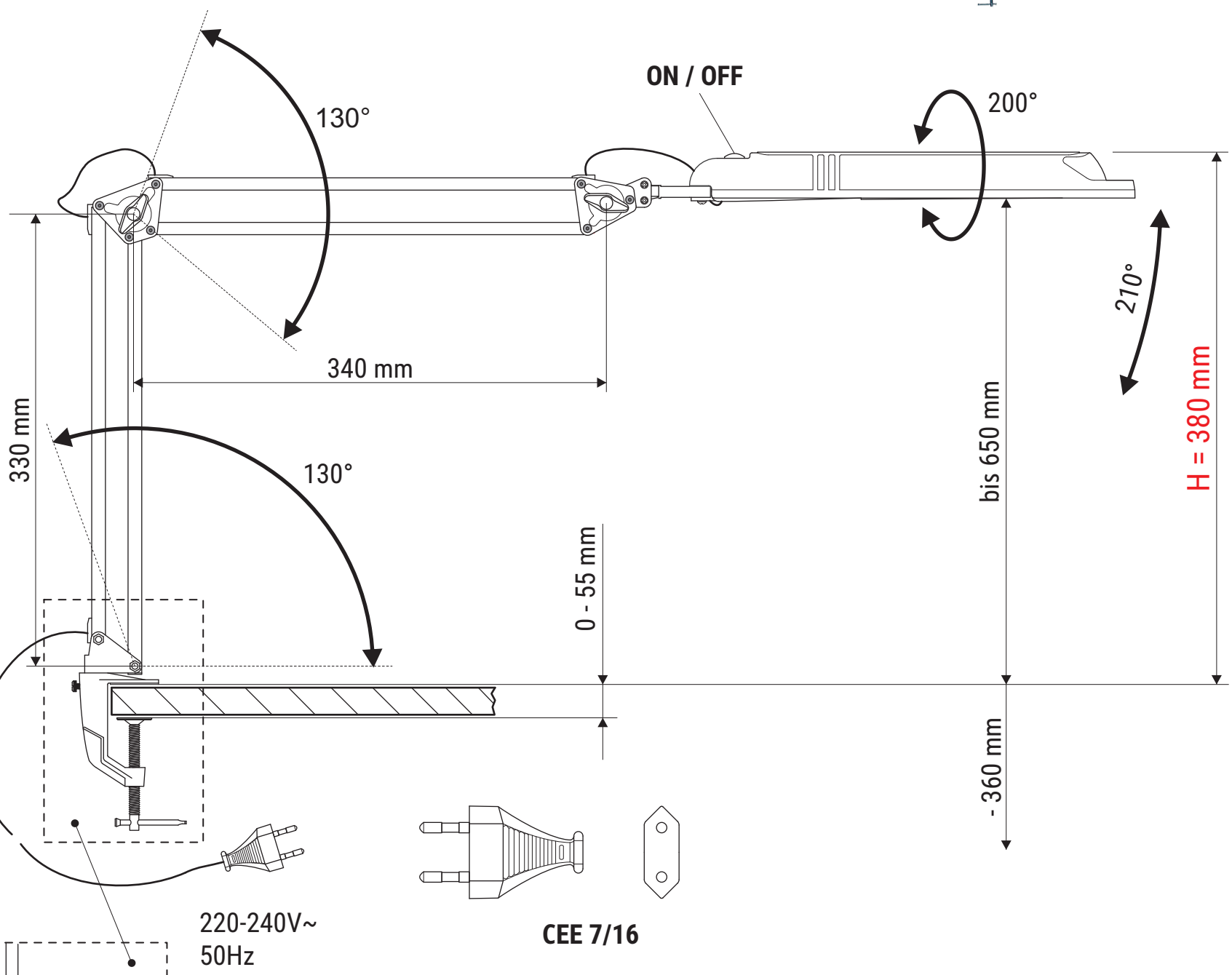

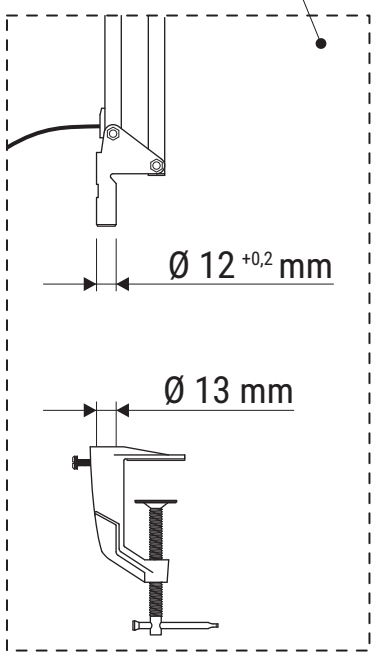

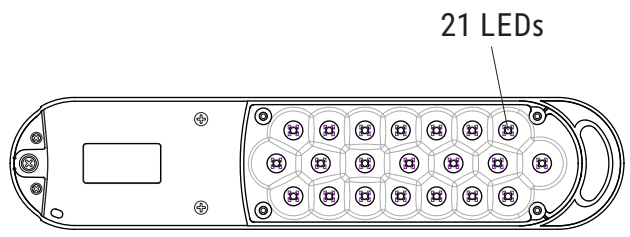

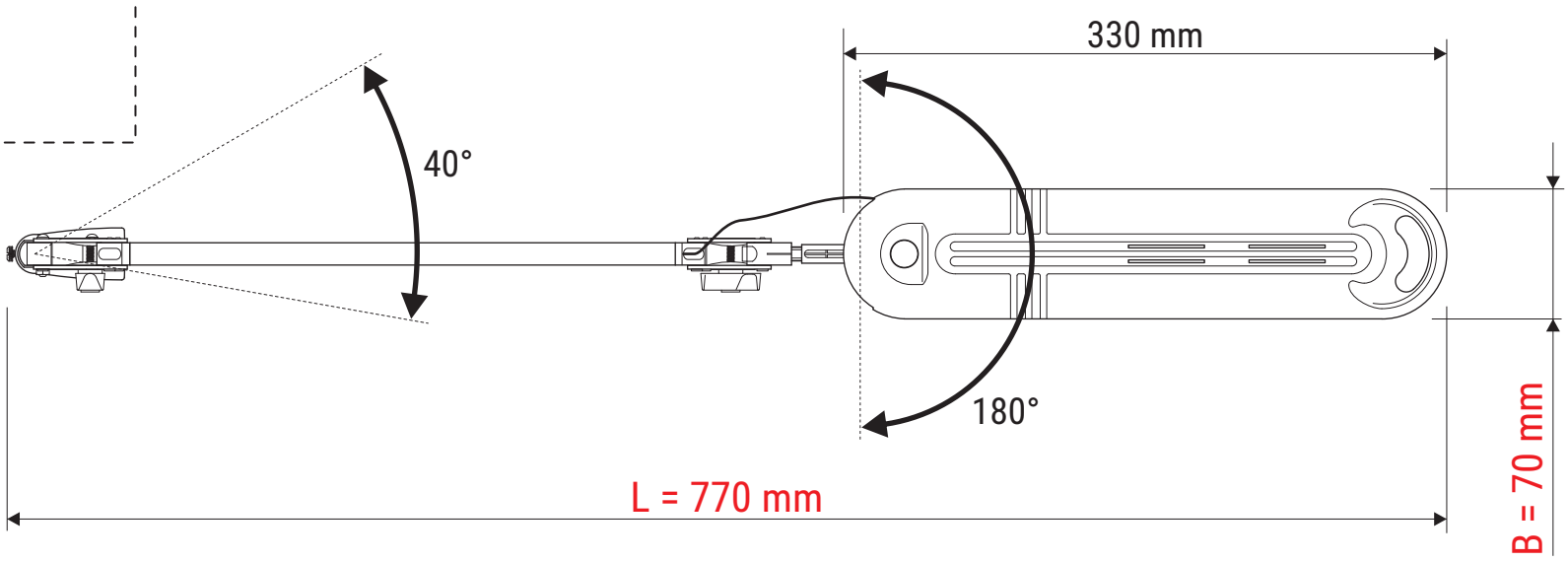

Abmaße Produkt: L x B x H
770 x 70 x 380 mm (Arme senkrecht+waagerecht 90° zueinander)
Gewicht: 0,693 kg

Verp. Abmaße : L x B x H
450 mm x 200 mm x 60 mm
Gewicht kompl.: 0,963 kg

04.11.2021 K. Ehret

8203509.350G