Art.-Nr.:
8203602

Art.-Nr.:
8203690

Technisches Datenblatt / Technical Datasheet Art.-No. 82036

Art.-Nr.:
8203695

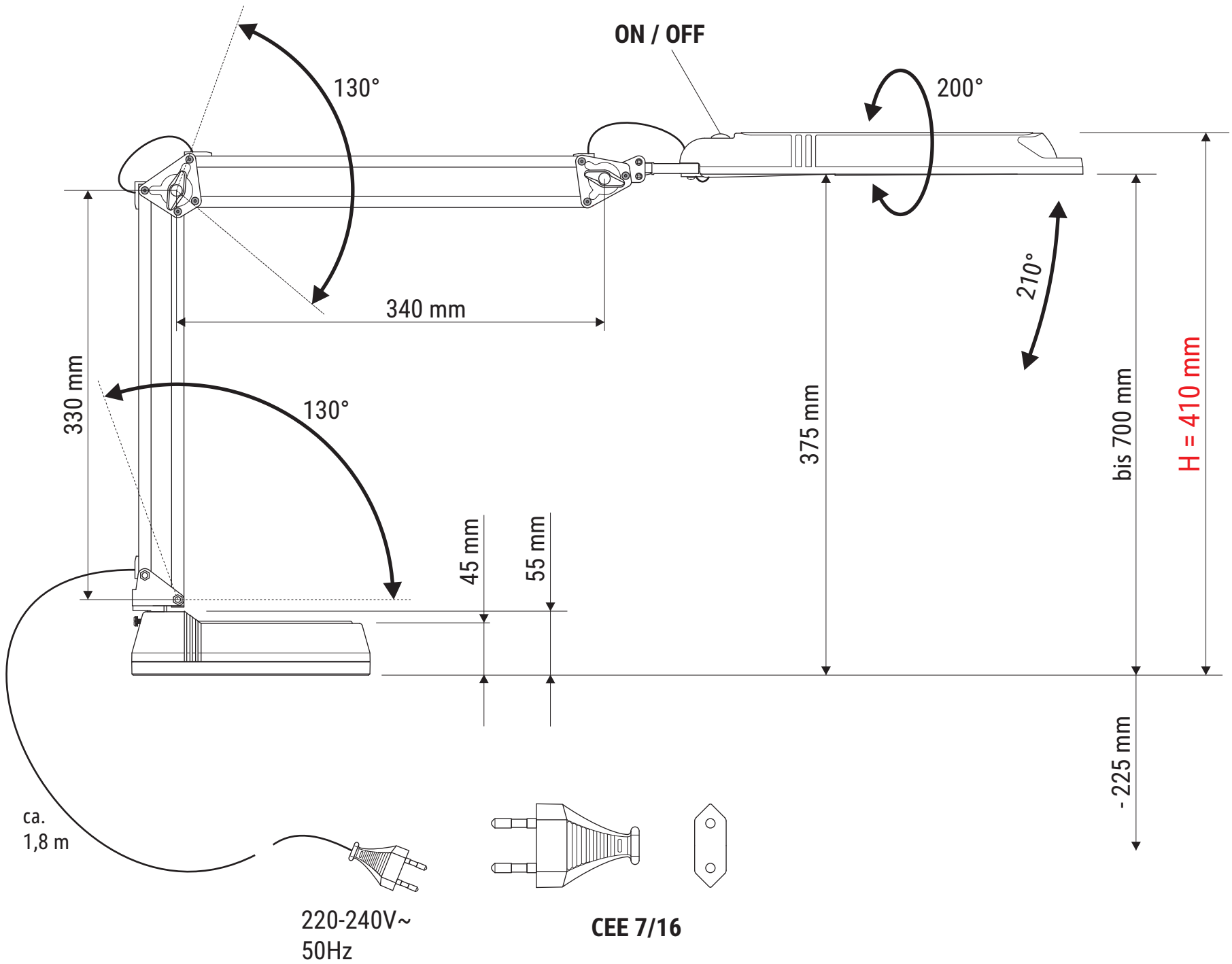

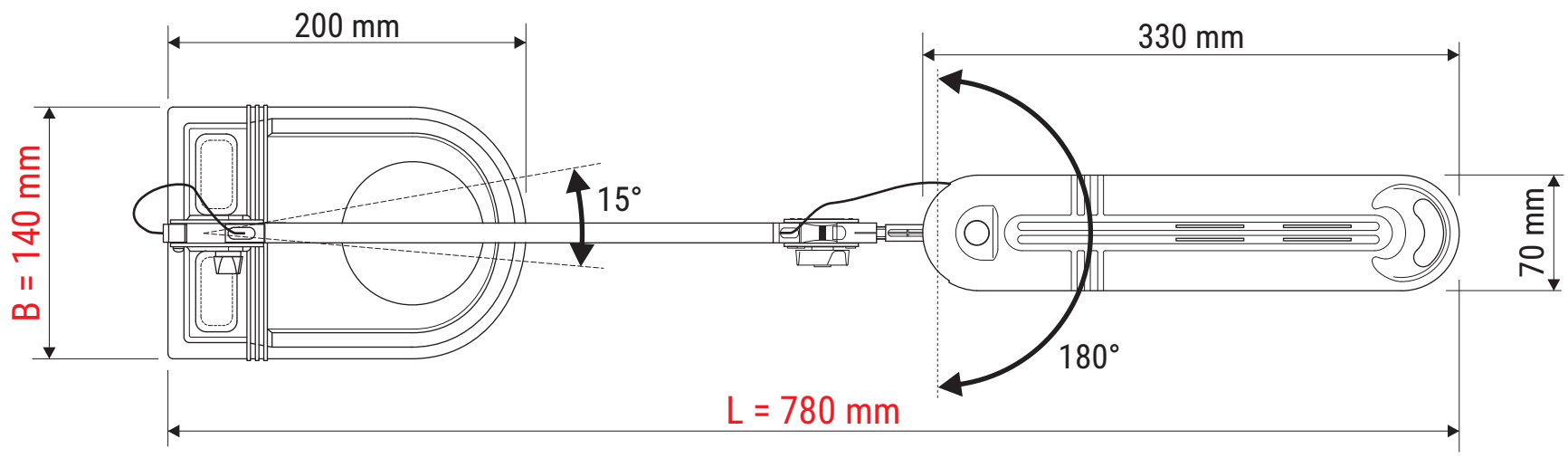

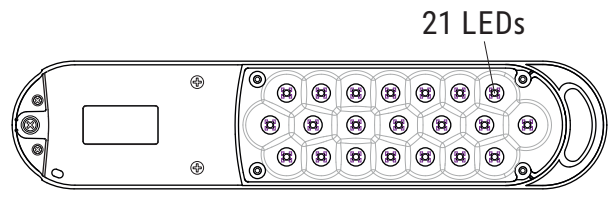

Abmaße Produkt: L x B x H
780 x 140 x 410 mm (Arme senkrecht+waagerecht 90° zueinander)
Gewicht: 3,089 kg

Verp. Abmaße : L x B x H
420 x 195 x 140 mm
Gewicht kompl.: 3,538 kg

22.11.2021 K. Ehret

8203609.350E