Technisches Datenblatt / Technical Datasheet Art.-No. 82022

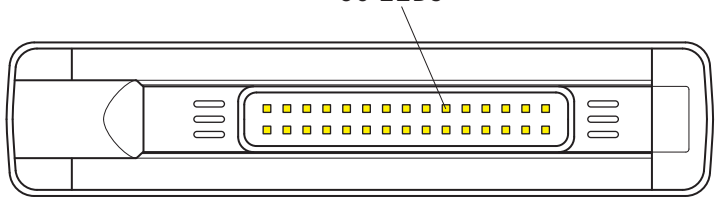

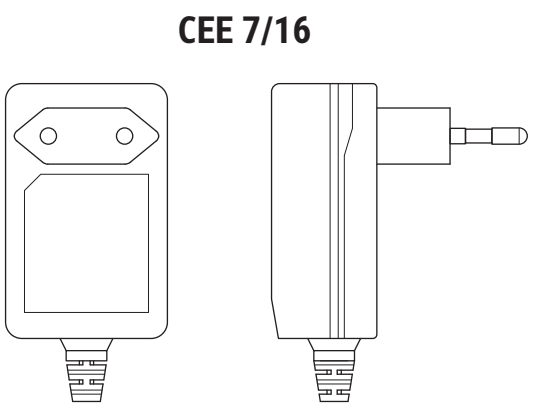

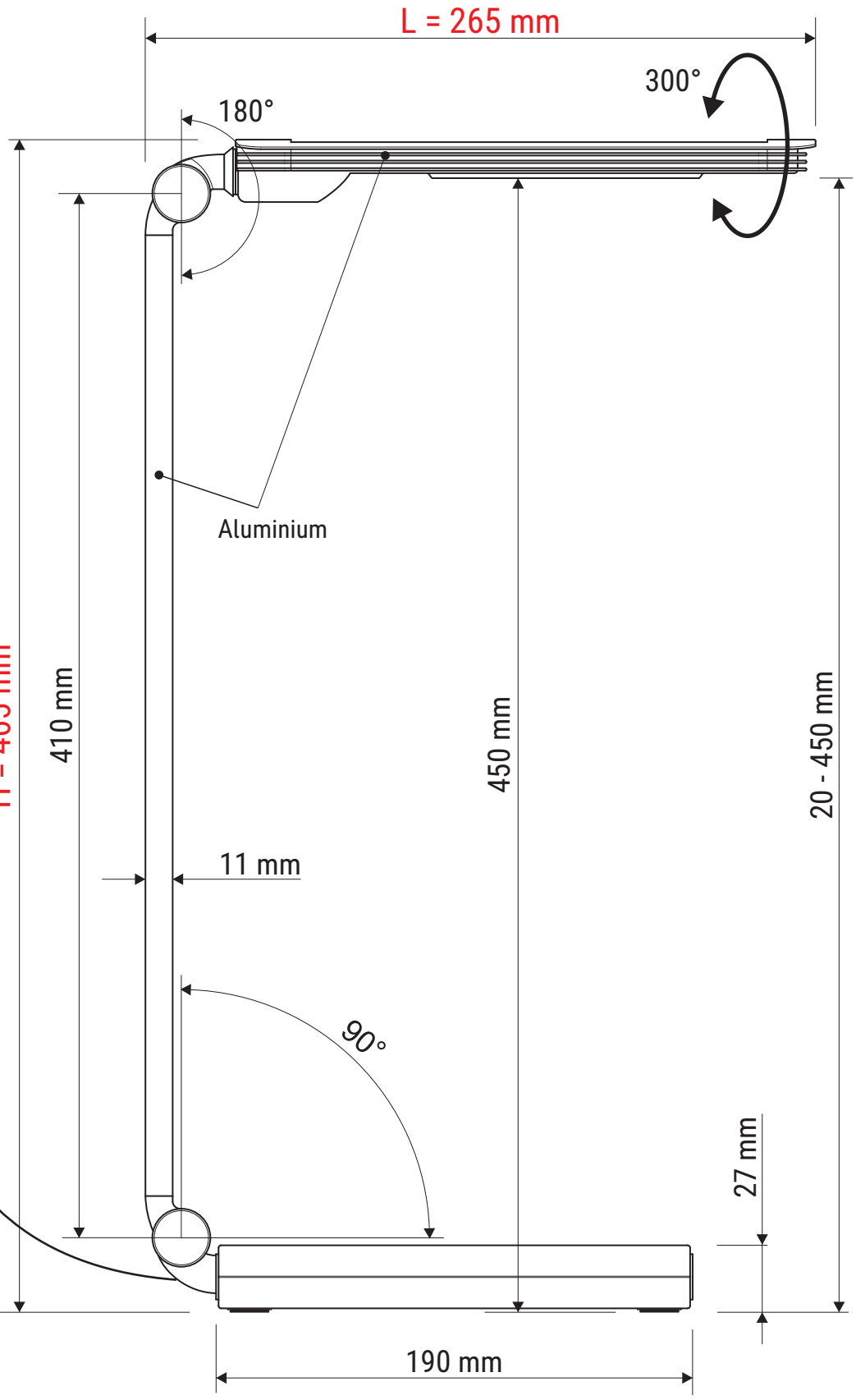

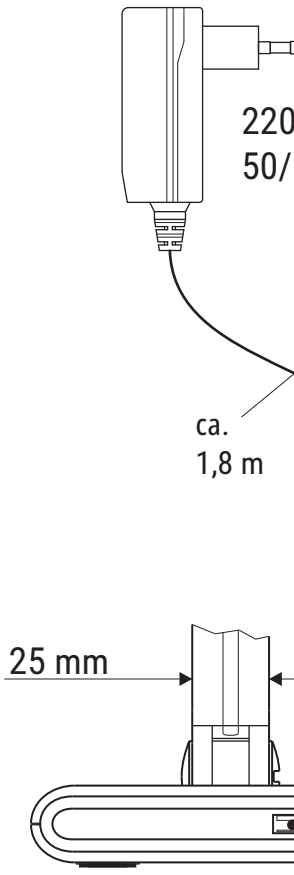

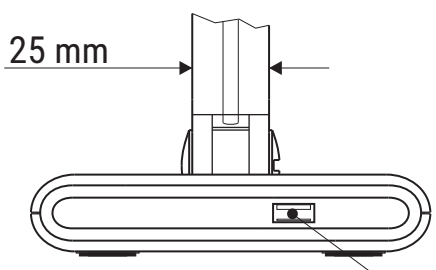

USB-Anschluss
(max. 500 mA)

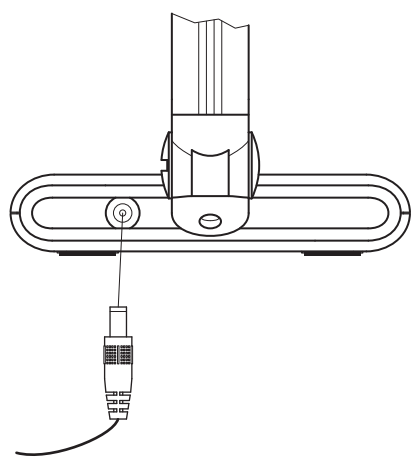

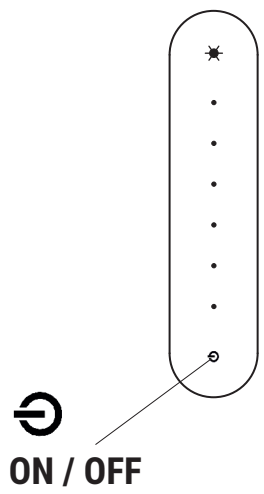

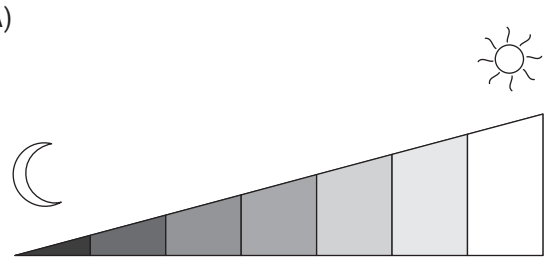

ON / OFF

7 Stufen Touchfeld

Verp. Abmaße : L x B x H
460 x 150 x 145 mm
Gewicht kompl.: 1,420 kg

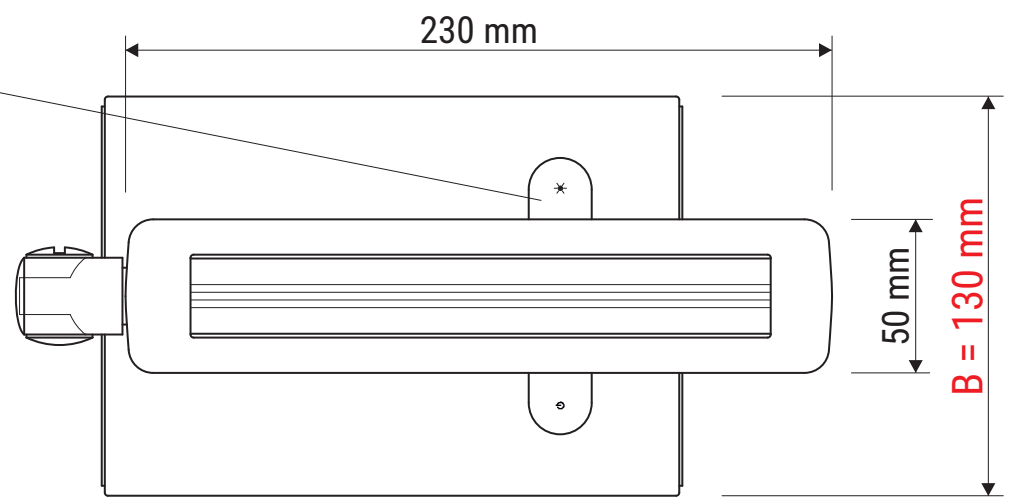

Abmaße Produkt: L x B x H
265 x 130 x 465 mm (bei einer Arbeitshöhe von 450 mm)
Gewicht: 0,914 kg

22.06.2021 K. Ehret

8202209.350F