Artikel-Nr. / Article No.	Länge / *Length*
76231	1.5 m
76265	5 m
76266	10 m

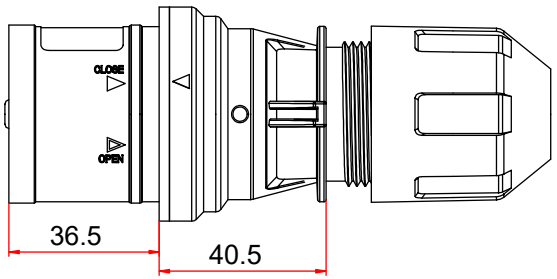

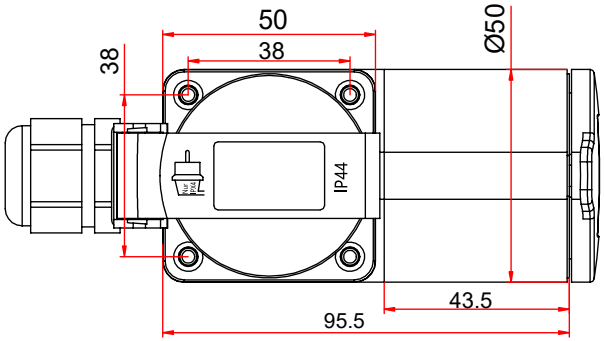

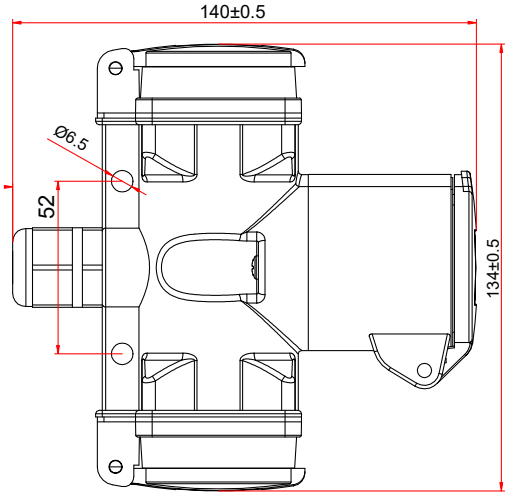

Änderungen			Datum	Name
Datum	Name	gez.:	23.01.2025	alw
		gepr.:	31.01.2025	alw
		Norm:		
		Änderungen vorbehalten / *Subject to change*		

Bezeichnung

NK CARAVAN CEE plug - CEE + 2x SCHU socket XXXX

Zeichnungs-Nr.:

76231, 76265, 76266

Blatt **1/2**

von

CEE-Adapterleitung, CEE-Stecker auf 1x CEE-Kupplung und 2x Schutzkontakt-Kupplung

- CEE-Adapter für den Anschluss von Wohnmobil, Wohnwagen oder Caravan ans Stromnetz auf dem Campingplatz
- Mit Spritzwasserschutz IP44 geeignet für die Nutzung im Freien
- Die orange Signalfarbe des Stromkabels sorgt für erhöhte Sichtbarkeit
- Die selbstschließenden Verschlusskappen schützen vor Staub, Schmutz und mechanischen Schäden
- Öl-, UV- und ozonbeständig

Innenleiter, Aderquerschnitt:	2,5 mm²
Leitungstypenkurz-zeichen:	H07RN-F 3G2.5
Schutzart:	IP44
Betriebstemperatur:	-40 °C ~ 70 °C

CEE Adapter Cable, CEE Plug to 1x CEE Coupler and 2x Safety Coupler (Type E/F)

- CEE adapter for connecting a motorhome, caravan or trailer tent to the power grid at the campsite
- With IP44 protection, it is suited for outdoor use
- The orange signal colour of the power cable ensures increased visibility
- The self-closing caps protect against dust, dirt and mechanical damage
- Oil, UV and ozone resistant

Inner conductor, core cross-section:	*2.5 mm²*
Cable type abbreviation:	*H07RN-F 3G2.5*
Protection level:	*IP44*
Operating temperature:	*-40 °C ~ 70 °C*

Änderungen			Datum	Name
Datum	Name	gez.:	23.01.2025	alw
		gepr.:	31.01.2025	alw
		Norm:		
		Änderungen vorbehalten / *Subject to change*		

Bezeichnung: NK CARAVAN CEE plug - CEE + 2x SCHU socket XXXX

Zeichnungs-Nr.: 76231, 76265, 76266

Blatt **2/2** von