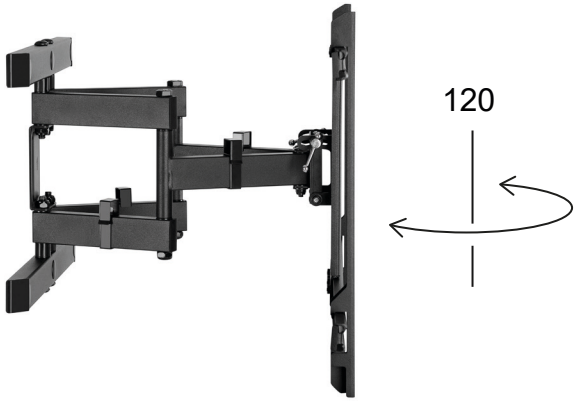

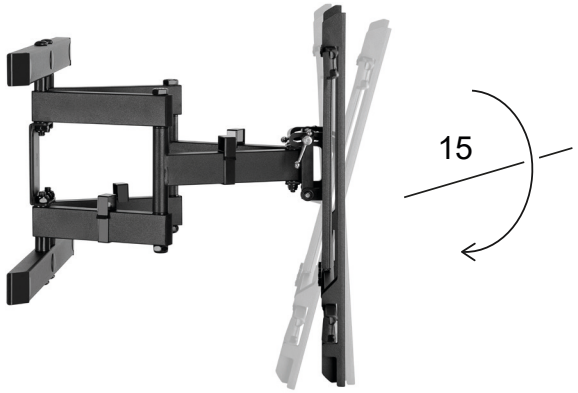

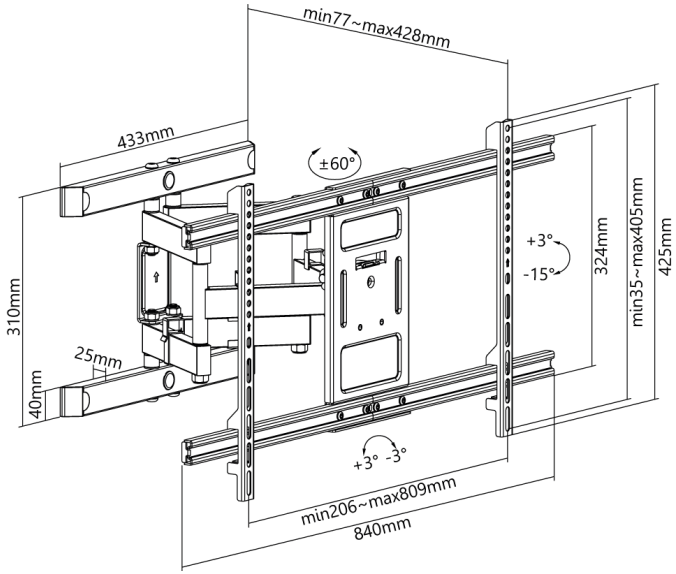

WH FULLMOTION Pro (XL)

- geeignet für die meisten Flach und Curved Fernsehgeräte aller gängigen Marken
- für Fernseher von 43" bis 100" (109 - 254 cm), vollbeweglich (schwenkbar und neigbar) bis 60 kg
- integriertes Kabelmanagementsystem

- Bildschirmgröße:	109 - 254 cm
- max. Traglast:	60 kg
- Wandabstand:	77 mm - 428 mm
- Dreh- / Schwenkbereich:	60°
- Neig-/ Kippbereich:	15°
- VESA (FDMI):	300 x 200 mm, 300 x 300 mm, 400 x 200 mm, 400 x 300 mm, 400 x 400 mm, 600 x 400 mm, 800 x 400 mm

TV wall mount Pro FULLMOTION (XL)

- suitable for most flat and curved televisions of all popular brands
- for TVs from 43" to 100" (109 - 254 cm), fully mobile (swivel and tilt) up to 60 kg
- integrated cable management system

- TV size:	*109 - 254 cm*
- Load capacity:	*60 kg*
- Wall distance:	*77 mm - 428 mm*
- Swivel range:	*60°*
- Tilt Range:	*15°*
- VESA (FDMI):	300 x 200 mm, 300 x 300 mm, 400 x 200 mm, 400 x 300 mm, 400 x 400 mm, 600 x 400 mm, 800 x 400 mm

Änderungen			Datum	Name
Datum	Name	gez.:	13.11.2020	RS
		gepr.:	13.11.2020	RS
		Norm:		
		Änderungen vorbehalten / *Subject to change*		

Bezeichnung: WH FULLMOTION Pro XL (43-100)

Zeichnungs-Nr.: 49746

Blatt 1 von 1